Groupe Scolaire ESSALAM d'enseignement privé OUJDA	مجـموعة الســـــلام الدراسية للتعـــليم الخصـــوصي وجـــدة	

DEFI MATHEMATIQUES ANNEE 2023-2024 « SEMAINE N° 15»

Exercices d'Entrainement – Niveau : 3AC

1er Défi	التحدي الأول

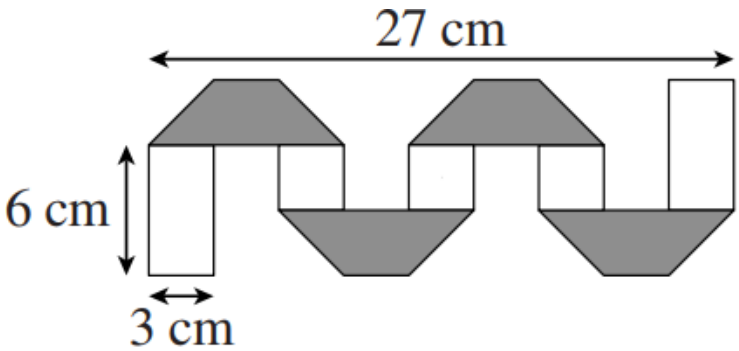

Une bande de papier, de 3 cm de large, possède une face blanche et une grise. Manal la plie comme le montre la figure. Les trapèzes gris sont tous identiques et les dimensions sont données sur la figure.

Quelle est la longueur de la bande de papier initiale?

2ème Défi	التحدي الثاني

Il y a 20 élèves dans la classe, assis par deux. Exactement un tiers des garçons sont assis à côté d'une fille. Exactement la moitié des filles sont assises à côté d'un garçon. Combien y a-t-il de garçons dans la classe?