Groupe Scolaire ESSALAM
d'enseignement privé
OUJDA

مجموعة السلام الدراسية
للتعليم الخصوصي
وجدة

DEFI MATHEMATIQUES ANNEE 2023-2024 « SEMAINE N° 15»

Exercices d'Entrainement – Niveau : 2AC

1er Défi — التحدي الأول

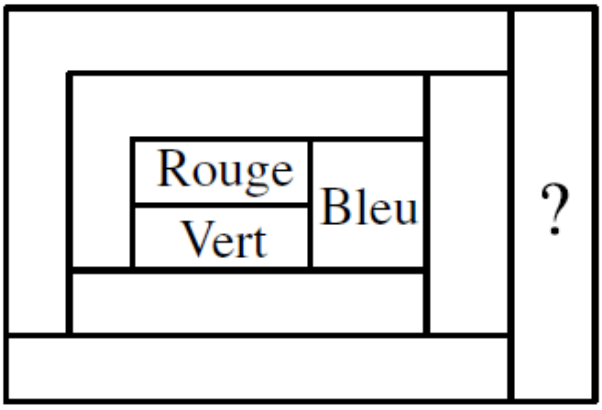

Il s'agit de colorier chaque région avec seulement 4 couleurs (Rouge, Vert, Bleu et Jaune) de sorte que deux régions voisines soient de couleurs différentes.

De quelle couleur sera la région marquée du point d'interrogation ?

2ème Défi — التحدي الثاني

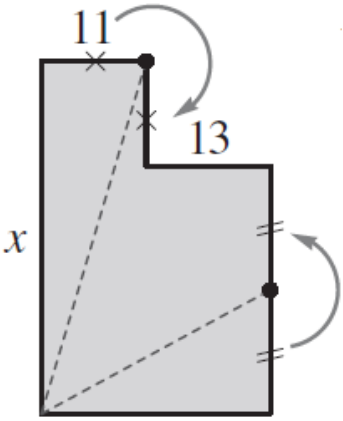

La figure de gauche est formée de deux rectangles.

Certaines longueurs sont données. La figure peut être coupée en trois et réarrangée pour former un triangle (voir figure de droite).

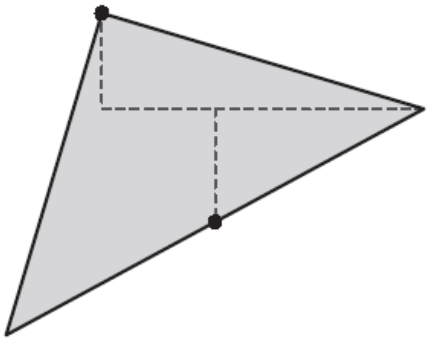

Combien mesure le côté marqué x ?