Groupe Scolaire ESSALAM
d'enseignement privé
OUJDA

مجموعة السلام الدراسية
للتعليم الخصوصي
وجدة

تحدي الرياضيات – الموسم الدراسي 2022-2023 – "الأسبوع رقم 22"
تمارين التدريب – المستوى: السادس ابتدائي

1er Défi	التحدي الأول

Un réservoir d'eau a la forme d'un pavé de 1m × 2m × 4m .

Quand on le pose sur la face de 4m × 2m , la hauteur d'eau est 25cm.

Quelle sera la hauteur d'eau si on tourne le réservoir pour le poser sur la face de 1m × 2m ?

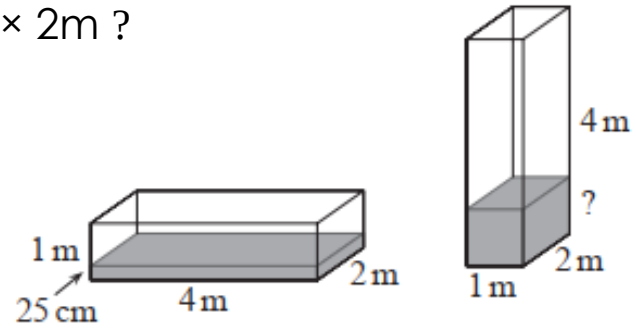

A) 25cm B) 50cm C)75 cm D) 1m E) 1,25 m

2ème Défi	التحدي الثاني

O , U , R et S sont 4 points d'un segment de droite tels que OU=7cm, UR=5cm.

RS=8cm et SO=6cm. Quels points sont les extrémités de ce segment?

A) O et U B) O et R C) U et S D) R et S E) O et S